# QB/X - HBX – XN/X
# Boilere cu serpentină extractabilă de tip U

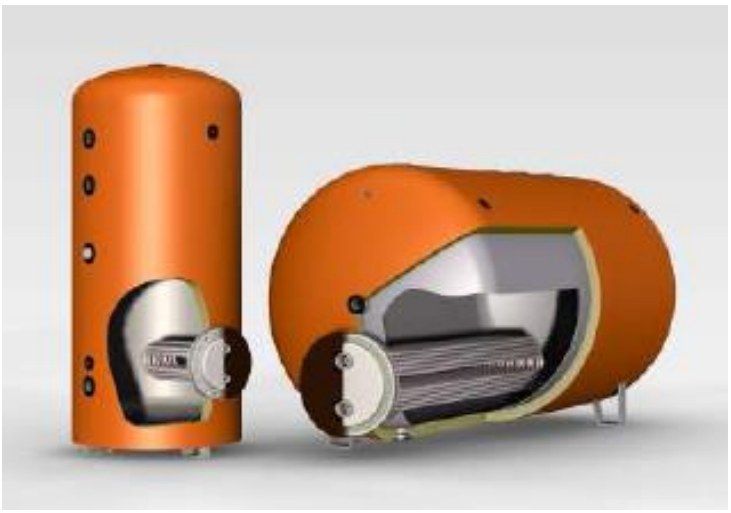




Boilerele din seria QB/XN/HBX sunt boilere destinate producerii de apă caldă menajeră cu ajutorul unui serpentine extractabile de tip U din oţel inoxidabil. Agentul termic folosit pentru producerea de apă caldă menajeră poate fi apă caldă, apă supraîncălzită, abur sau fluide calde recuperate, condens, etc.

**TIPURI CONSTRUCTIVE**

- **QB/X - HBX** – boilere din oţel carbon
- **XN/X** – boiler din oţel inox AISI 316 Ti

Execuția este realizată prin sudură automată în atmosferă controlată.

**CARACTERISTICI CONSTRUCTIVE**

- **Protecţie anticoroziune:**
  - **QB/X – QB/X PLUS:** prin acoperire la interior cu răşină fluorocarbonică P.T.F.E. (politetrafluoroetilenă) tratament care asigură calitatea de potabilitate a apei
  - **HBX 800 – 3000:** acoperite la interior cu email
  - **HBX 4000 – 5000**: acoperite la interior cu **CERAMPLAST,** pe bază de microceramică, permite folosirea acestor boilere în condiții de lucru dure, la temperaturi ridicate și șocuri termice
  - **QB/X – HBX:** echipate cu anod din magneziu
  - **QB/X-PLUS** – echipat cu anod electronic
- **Izolaţie termică**:
  - **QB/X, HBX şi XN/X** – izolaţie termică din poliuretan flexibil cu grosimea de 50 mm acoperit la exterior cu PVC
  - **QB/X-PLUS şi XN/X-PLUS** – izolaţie termică din poliuretan rigid cu grosimea de 50 mm acoperit la exterior cu PVC
- Presiune maximă de lucru serpentină: 9 bar

**Notă**: La cerere, acest tip de boiler se poate execute cu presiune de lucru de 8 sau 10 bar. De asemenea, poate fi echipat cu tabloul de comandă Q10.

| Model | | 200 | 300 | 500 | 800 | 1000 | 1500 | 2000 | 2500 | 3000 | 4000 | 5000 |
|---|---|---|---|---|---|---|---|---|---|---|---|---|
| Capacitate efectivă | litri | 185 | 295 | 500 | 795 | 920 | 1435 | 1980 | 2605 | 2910 | 3710 | 4945 |
| Diametru fără izolaţie-d | mm | 450 | 550 | 650 | 800 | 800 | 950 | 1100 | 1250 | 1250 | 1400 | 1600 |
| Diametru cu izolaţie-D | mm | 550 | 650 | 750 | 900 | 900 | 1050 | 1200 | 1350 | 1350 | 1500 | 1700 |
| Înălţime-HT | mm | 1370 | 1420 | 1730 | 1810 | 2060 | 2390 | 2430 | 2500 | 2750 | 2800 | 2830 |
| Înălțime în poziție înclinată - K | mm | 1380 | 1450 | 1730 | 1830 | 2070 | 2410 | 2460 | 2550 | 2780 | 2860 | 2920 |
| Lungime totală versiune orizontală-L | mm | 1310 | 1390 | 1670 | 1730* | 1980 | 2300 | 2370 | 2440 | 2680 | 2780 | 2860 |
| Distanța dintre picioarele de susținere - vers. orizontală - IS | mm | 840 | 840 | 1090 | 1010 | 1230 | 1510 | 1510 | 1470 | 1720 | 1720 | 1720 |
| Diametru flanşă (QB/X)-FL | mm | 220x300 | 220x300 | 220x300 | 300x380 | 300x380 | 300x380 | 350x430 | 350x430 | 350x430 | 350x430 | 350x430 |
| Diametru flanşă (HBX)-FL | mm | - | - | - | 220x300 | 400x480 | | | | | | |
| Suprafaţă serprntină tip U (QB/X) | $m^2$ | 0,50 | 0,75 | 1,00 | 1,5 | 2,00 | 3,00 | 4,00 | 5,00 | 6,00 | 8,00 | 10,00 |
| Suprafaţă serprntină tip U (HBX) | $m^2$ | - | - | - | 1,5 | 2,00 | 3,00 | 4,00 | 5,00 | 6,00 | 8,00 | 10,00 |
| Putere termică/serpentină** | kW | 20 | 23 | 32 | 46 | 64 | 92 | 128 | 150 | 195 | 250 | 315 |
| Pres. max. de lucru boiler | bar | 8 | 8 | 8 | 8 | 8 | 6 | 6 | 6 | 6 | 6 | 6 |
| Greutate (6 bar) | kg | - | - | - | - | - | 240 | 295 | 345 | 380 | 555 | 660 |
| Greutate (8 bar) | kg | 60 | 75 | 90 | 135 | 175 | 300 | 365 | 430 | 475 | 770 | 790 |
| Greutate (10 bar) | kg | 75 | 95 | 115 | 175 | 200 | 360 | 440 | 515 | 565 | 895 | 915 |
| **Racorduri** | | | | | | | | | | | | |
| Intrare apă rece-E | | 1 1/4″ | 1 1/4″ | 1 1/4″ | 1 1/2″ | 1 1/2″ | 2″ | 2″ | 2 1/2″ | 2 1/2″ | 3″ | 3″ |
| Ieşire apă caldă-U | | 1 1/4″ | 1 1/4″ | 1 1/4″ | 1 1/4″ | 1 1/4″ | 2″ | 2″ | 2 1/2″ | 2 1/2″ | 3″ | 3″ |
| Recirculare-RC | | 1 1/4″ | 1 1/4″ | 1 1/4″ | 1 1/2″ | 1 1/2″ | 2″ | 2″ | 2 1/2″ | 2 1/2″ | 3″ | 3″ |
| Orificiu rezistenţă electrică-RE | | 1 1/4″ | 1 1/4″ | 1 1/4″ | 1 1/2″ | 1 1/2″ | 1 1/2″ | 1 1/2″ | 2″ | 2″ | 2″ | 2″ |
| Racord circuit hidraulic primar-P | | 1″ | 1″ | 1″ | 1 1/2″ | 1 1/2″ | 1 1/2″ | 2″ | 2″ | 2″ | 2″ | 2″ |
| Golire-S | | 1/2” | 1/2” | 1/2” | 1/2” | 1/2” | 1 1/4″ | 1 1/4″ | 1 1/4″ | 1 1/4″ | 1 1/4″ | 1 1/4″ |
| Anod magneziu-A | | 1 1/4″ | 1 1/4″ | 1 1/4″ | 1 1/2″ | 1 1/2″ | 1 1/2″ | 1 1/2″ | 1 1/2″ | 1 1/2″ | 1 1/2″ | 1 1/2″ |
| Orificiu termometru-termostat-T | | 1/2″ | 1/2″ | 1/2″ | 1/2″ | 1/2″ | 1/2″ | 1/2″ | 1/2″ | 1/2″ | 1/2″ | 1/2″ |
| Orificiu sondă-So | | 1/2″ | 1/2″ | 1/2″ | 1/2″ | 1/2″ | 1/2″ | 1/2″ | 1/2″ | 1/2″ | 1/2″ | 1/2″ |
| Anod electronic-AE | | - | - | - | - | 1/2″ | 1/2″ | 1/2″ | 1/2″ | 1/2″ | 1/2″ | 1/2″ |
| **Caracteristici tehnice** | | | | | | | | | | | | |
| Presiune max. de lucru boiler | bar | 8 | 8 | 8 | 8 | 8 | 6 | 6 | 6 | 6 | 6 | 6 |
| Pres. de încercare boiler | bar | 12 | 12 | 12 | 12 | 12 | 9 | 9 | 9 | 9 | 9 | 9 |
| Pres. de încercare serpentină | bar | 14 | 14 | 14 | 14 | 14 | 14 | 14 | 14 | 14 | 14 | 14 |
| Temp. max. de lucru în regim continuu (QB/X) | °C | 65 | 65 | 65 | 65 | 65 | 65 | 65 | 65 | 65 | 65 | 65 |
| Temp. max. de vârf (QB/X) | °C | 81 | 81 | 81 | 81 | 81 | 81 | 81 | 81 | 81 | 81 | 81 |
| Temp. max. de lucru (XN/X - HBX) | °C | 100 | 100 | 100 | 100 | 100 | 100 | 100 | 100 | 100 | 100 | 100 |
| Temp. max. de lucru serpentină | °C | 100 | 100 | 100 | 100 | 100 | 100 | 100 | 100 | 100 | 100 | 100 |

*Notă: lungimea HBX 800 versiunea orizontală = 1917 mm

**Puterile termice au fost calculate la o temperatură medie a agentului termic de 80°C şi temparatura de 10÷15°C a ACM.

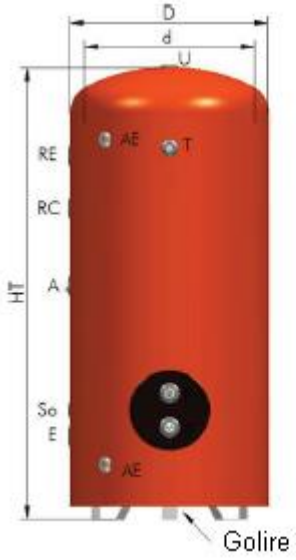


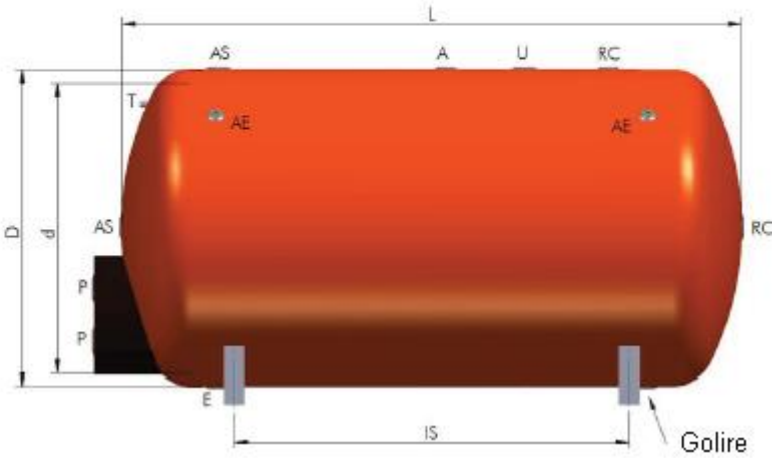

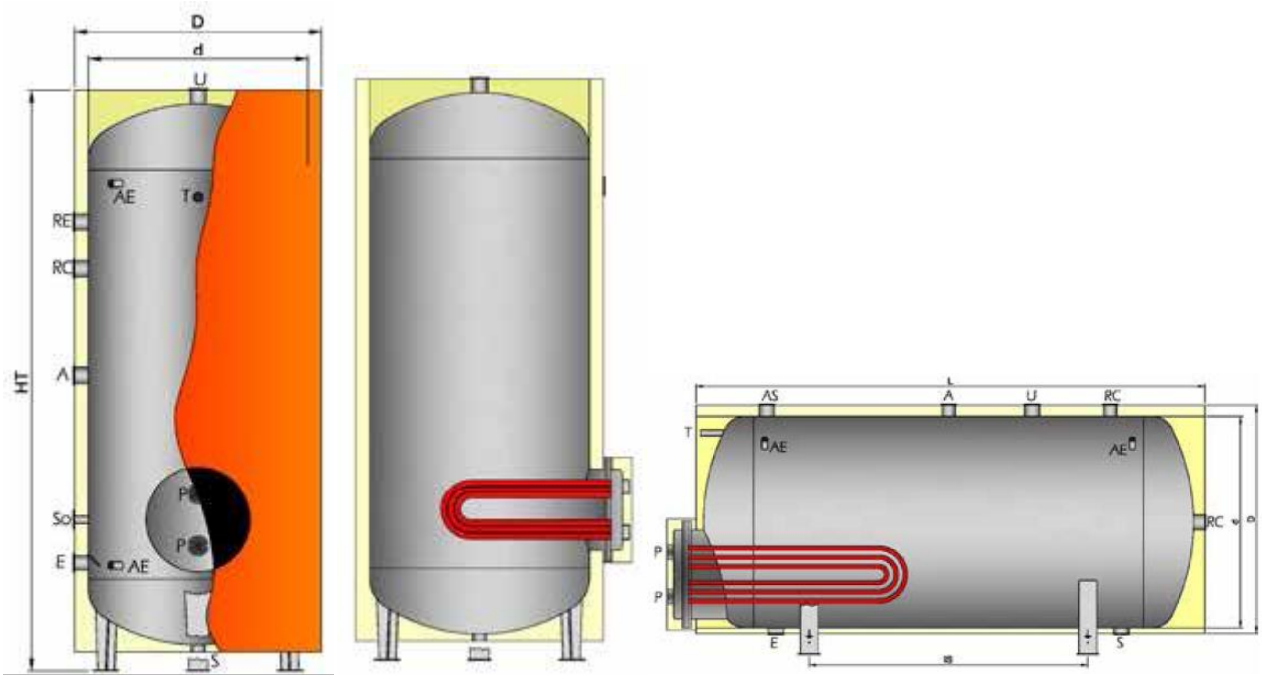
D
d
U
AE
T
RE
RC
A
HT
P
So
P
E
AE
S
AS
L
A
U
RC
T
AE
AE
RC
P
P
E
S