XMASOFT.RO / FIȘĂ TEHNICĂ

Puffer GARANT P 500 | 500 litri

Rezervor de acumulare agent termic pentru instalații de încălzire. Echilibrează sarcina termică și reduce ciclurile de pornire și oprire ale sursei de căldură.

Caracteristică	Valoare
Capacitate	500 l
Presiune / temperatură maximă	3 bar / 95°C
Putere recomandată cazan	10–17 kW
Racorduri agent termic	6 × 1½″; 2 × 1″ (filet interior)
Senzori / rezistență opțională	4 × ½″ / 1 × 1½″

Racorduri și cote de la baza rezervorului

Simbol	Funcție	mm
A	Senzor ½″	585
B	Rezistență electrică 1½″	980
C	Senzor ½″	1300
D	Racord 1½″	1680
E	Racord 1½″	1405
G	Senzor ½″	1180
H	Racord 1½″	1025
J	Racord 1½″	855
L	Racord 1″	700
M	Racord 1½″	560
N	Senzor ½″	425
O	Racord 1″	335
P	Racord 1½″	210

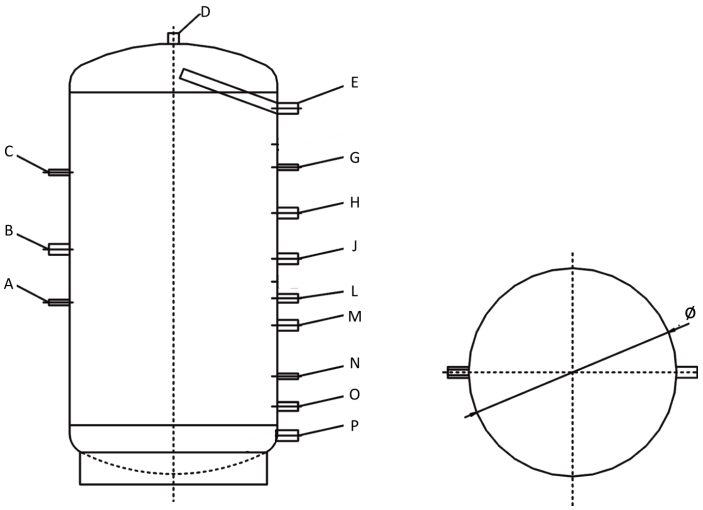

Producător: GARANT-MET, Sniatyn, Ucraina. Garanție conform condițiilor producătorului.
Diametrul, înălțimea totală, greutatea și grosimea izolației nu sunt precizate în fișa sursă. Configurația izolației se confirmă înainte de comandă.